決勝トーナメント

トリム・フリー

1位グループ

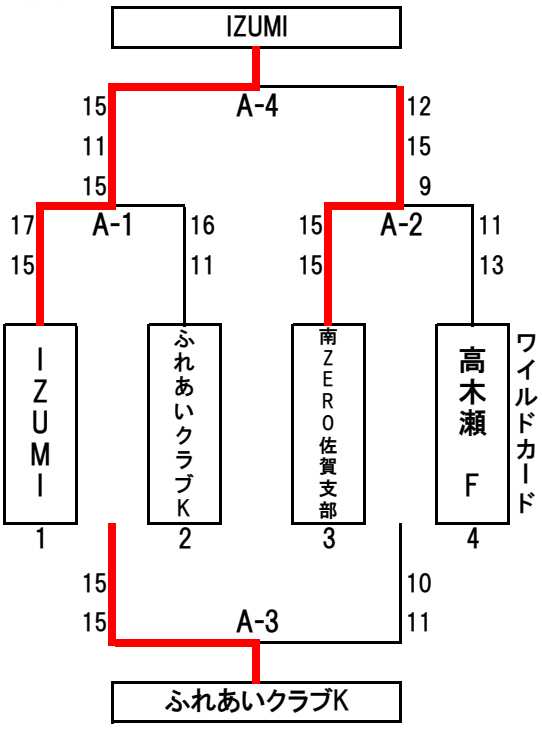

2位グループ

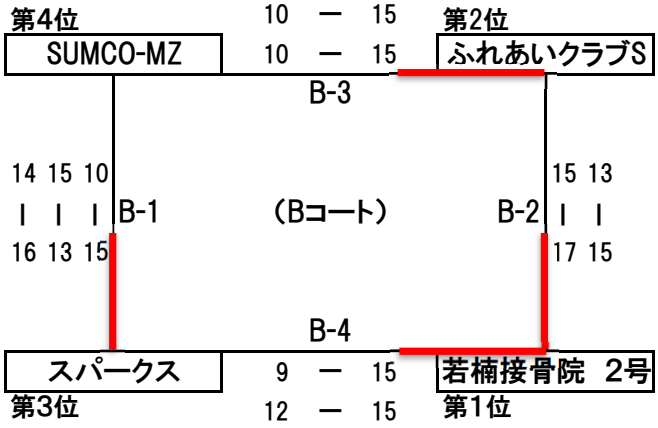

3位グループ

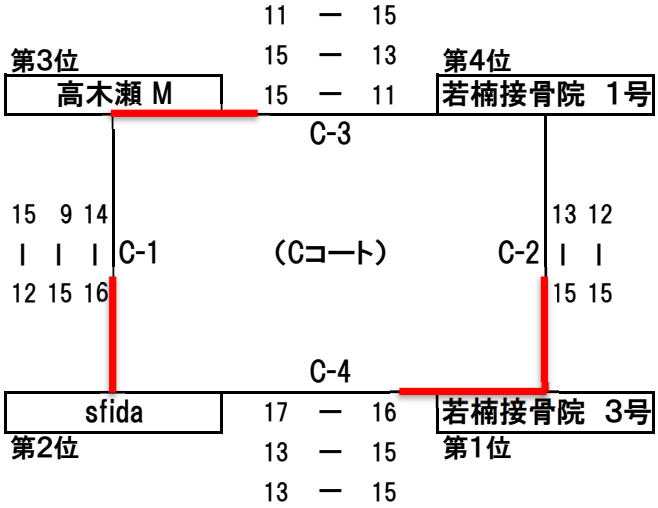

メンズ

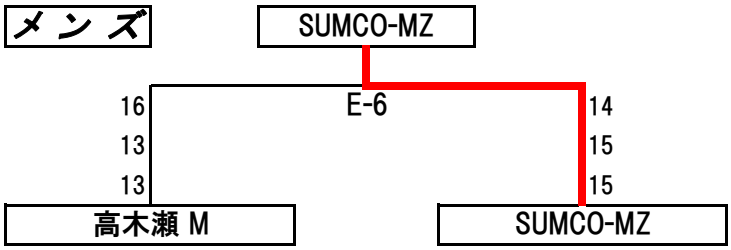

レディース

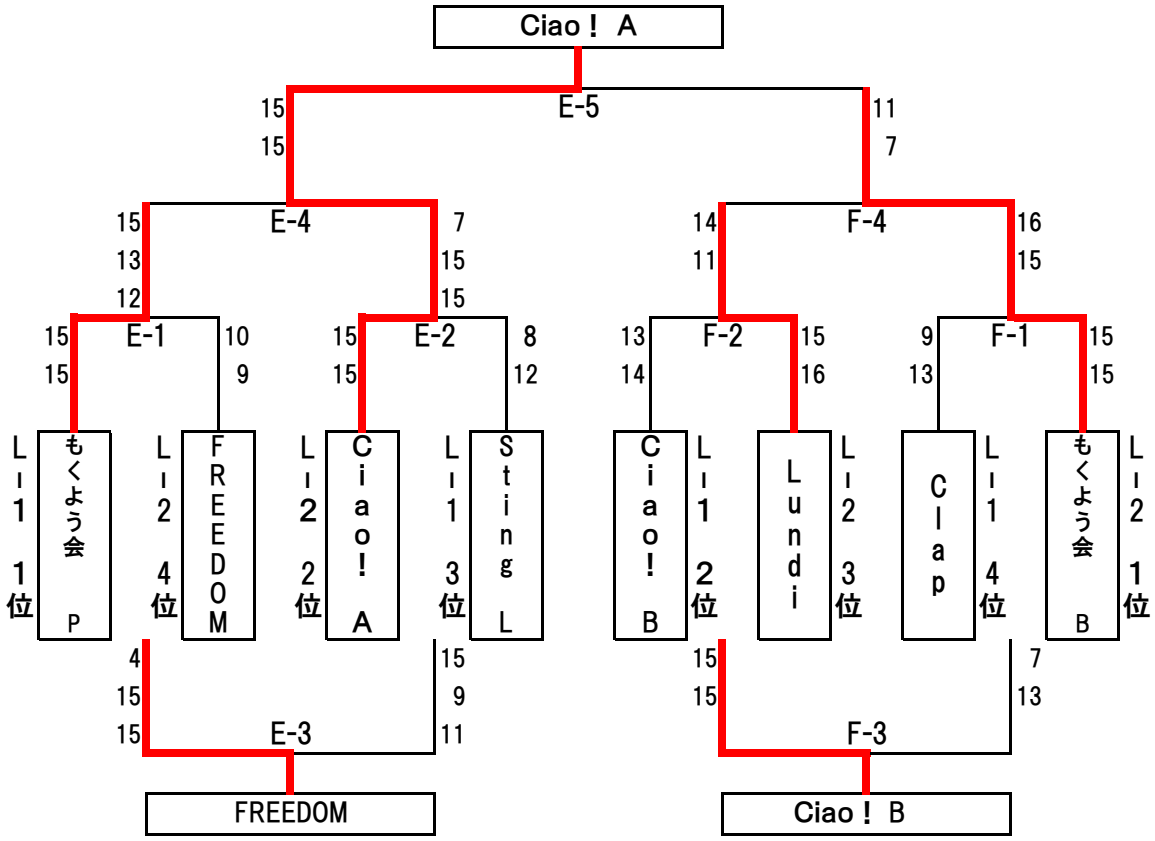

トリムシルバー・ゴールド部門　【リーグ戦（総当たり）】

D　コート

トリムシルバー・ゴールド部門	Sting S	白石オニオンズ	SUMCO-OB	2024デモスポ	IZUMI 60	勝	敗	セット率		得点率		順位
1 Sting S シルバー		D 10 0 [7 - 15 11 - 15 -] 2	D 8 0 [9 - 15 10 - 15 -] 2	D 5 2 [15 - 7 15 - 2 -] 0	D 3 2 [15 - 12 15 - 5 -] 0	2	2	4	4	97	86	3
						6		1.000		1.128		
2 白石オニオンズ シルバー	D 10 2 [15 - 7 15 - 11 -] 0		D 4 2 [15 - 9 15 - 12 -] 0	D 7 2 [15 - 5 15 - 2 -] 0	D 1 2 [17 - 15 15 - 11 -] 0	4	0	8	0	122	72	1
						8		10.000		1.694		
3 SUMCO-OB シルバー	D 8 2 [15 - 9 15 - 10 -] 0	D 4 0 [9 - 15 12 - 15 -] 2		D 2 2 [15 - 4 15 - 3 -] 0	D 6 2 [15 - 9 15 - 5 -] 0	3	1	6	2	111	70	2
						7		3.000		1.586		
4 2024デモスポ 特別参加	D 5 0 [7 - 15 2 - 15 -] 2	D 7 0 [5 - 15 2 - 15 -] 2	D 2 0 [4 - 15 3 - 15 -] 2		D 9 0 [10 - 15 6 - 15 -] 2	0	4	0	8	39	120	5
						4		0.000		0.325		
5 IZUMI 60 ゴールド	D 3 0 [12 - 15 5 - 15 -] 2	D 1 0 [15 - 17 11 - 15 -] 2	D 6 0 [9 - 15 5 - 15 -] 2	D 9 2 [15 - 10 15 - 6 -] 0		1	3	2	6	87	108	4
						5		0.333		0.806		